BAHCO



488F-4000
Palice se 4-hrannou hlavou, sklolaminátová násada, 4kg

PODROBNOSTI O VÝROBKU

- Povrchová úprava černou epoxydovou barvou
- 4-hranná hlava palice, sklolaminátová násada
- 3-složková násada: jádro ze sklolaminátu, tvrdý elastomer, měkká guma
- Kónický otvor v hlavě pro vyšší bezpečnost

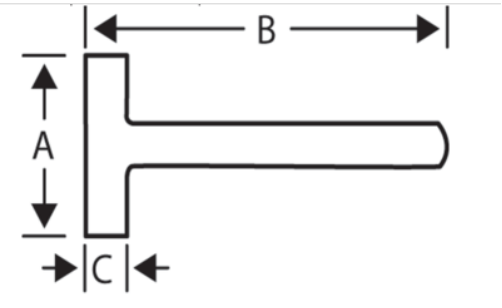

VLASTNOSTI VÝROBKU

Produkt		A	B	C	g
488F-4000	4000 g	150 mm	900 mm	64 mm	5010 g

WWW.SPREJE.CZ